Ego

rev. 24-04-2024

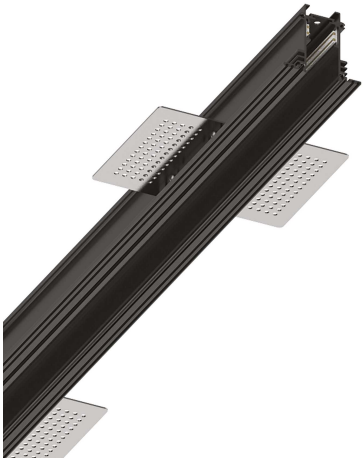

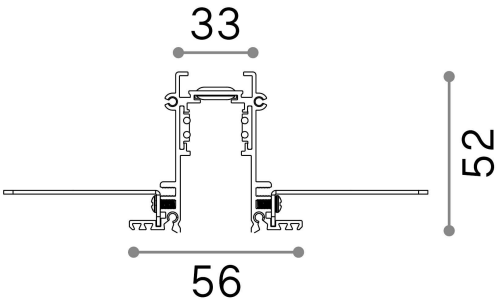

Informations générales

Téchnique - Accessoire

Ean	8021696258171
Article	EGO PROFILE RECESSED 1000 mm BK
Installation	Accessoire
Garantie	5 years
Poids brut	1.23 kg
Le volume	0.003939 m^3

Info technique

Poids net	1.13 kg
Conformité	CE
Température de fonctionnement	0° ~ +40 °C
Efficacité à pleine charge	X
Dimmer	Dimmable, On-Off / DALI / 1-10V
Type d'accessoire	-
Puissance de sortie	48 V DC
Spécifications encastrées	1015 x 62 - h. ≥ 90 , 13-20

IDEAL LUX s.r.l.
Via Taglio Destro, 32, 30035 Mirano (Venezia)
Tel +39 041 5790500 | **Fax** +39 041 8872349 | **E-mail** info@ideal-lux.com
www.ideal-lux.com