Slot

rev. 24-04-2024

Info generali

Tecnico - Sistemi

Indoor ceiling or wall mounted profile with direct asymmetrical light emission

Ean	8021696267463
Articolo	SLOT ANG QUADRO D16xD18 3000 mm WH
Installazione	Sistemi
Garanzia	5 years
Peso lordo	0.45 kg
Volume	0.002931 m³

Info tecniche e installative

Peso netto	0.45 kg
Conformità	-
Tipo accessorio	LED strip max 15 W/m, Remote driver

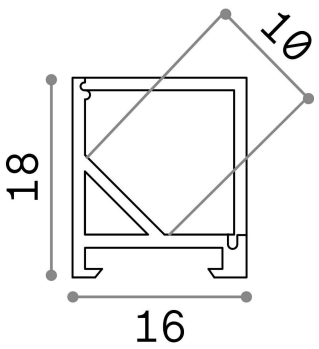

IDEAL LUX s.r.l.
Via Taglio Destro, 32, 30035 Mirano (Venezia)
Tel +39 041 5790500 | **Fax** +39 041 8872349 | **E-mail** info@ideal-lux.com
www.ideal-lux.com